Generelt

Betjeningsvejledningen skal læses og opbevares

Denne betjeningsvejledning hører til akku-plæneklipperen FN-ARM 4040 (herefter blot kaldet „plæneklipperen“). Den indeholder vigtige oplysninger vedr. ibrugtagning og håndtering.
Betjeningsvejledningen, og især sikkerhedsanvisningerne, skal læses grundigt, inden plæneklipperen benyttes. Tilsidesættelse af denne betjeningsvejledning kan medføre alvorlige personskader eller skader på plæneklipperen.

Betjeningsvedledningen er baseret på de i EU gældende standarder og regler.
I udlandet skal landespecifikke direktiver og love overholdes.

Betjeningsvejledningen skal opbevares for fremtidig brug. Hvis plæneklipperen overdrages til tredjepart, skal man se til, at betjeningsvejledningen følger med.

Forklaring af symboler

Følgende symboler og signalord anvendes i denne betjeningsvejledning, på plæneklipperen eller på emballagen.

Dette signalsymbol/-ord angiver en fare med mellemstor risiko, som, hvis den ikke undgås, kan medføre død eller alvorlig personskade.

Dette signalsymbol/-ord angiver en fare med lav risiko, som, hvis den ikke undgås, kan medføre mindre eller moderat personskade.

BEMÆRK!

Dette signalord advarer mod potentielle materielle skader.

Dette symbol angiver nyttige ekstraoplysninger om samling eller drift.

Generelt advarselssymbol!

Betjeningsvejledningen skal læses inden brug.

Overensstemmelseserklæring (se kapitel „Overensstemmelseserklæring“): Produkter, der er mærket med dette symbol, opfylder alle relevante EU-forskrifter.

Advarsel! Skarp kniv! Hold tilstrækkelig afstand til klippekniven under driften.

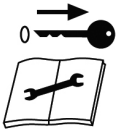

Inden påbegyndelse af indstillings- og vedligeholdelsesarbejde skal man slukke plæneklipperen og fjerne sikkerhedsnøglen.

Forsigtig! Skarpe klippeknive. Klippeknivene fortsætter med at rotere, efter at motoren er slukket. Vent, til alle roterende dele er standset helt.

Udkastning af afklippet græs. Der må ikke klippes græs uden beskyttelsesklap.

OBS: Personer i nærheden skal holdes på afstand (minimumsafstand: 5 meter).

Maks. støjniveau fra plæneklipperen under drift.

Undlad at udsætte plæneklipperen for regn eller andre vejrpåvirkninger, og undlad at benytte den i våde og fugtige omgivelser.

Elskrot må ikke bortskaffes som husholdningsaffald!
Hvis plæneklipperen ikke længere kan bruges, er enhver forbruger juridisk forpligtet til at aflevere elskrot separat fra husholdningsaffald, f.eks. på en genbrugsstation i kommunen/bydelen.

Sikkerhed

Tilsigtet anvendelse

Plæneklipperen er kun designet til klipning af små og mellemstore plæner i private hus- og hobbyhaver. Den er kun beregnet til privat brug og ikke til erhvervsmæssig anvendelse. Plæneklipperen må ikke anvendes:

- til trimning af buske, hække og buskads,
- til klipning og makulering af slyngplanter
- græsplæner på tage eller i altankasser,
- som kværn til makulering af træ- og hækdele,
- til udjævning af ujævnt terræn.

Plæneklipperen må kun bruges som beskrevet i denne betjeningsvejledning. Enhver anden brug betragtes som utilsigtet og kan medføre materielle skader eller endog personskader. Plæneklipperen er ikke legetøj.

Producenten eller forhandleren fraskriver sig ansvaret for skader, der måtte opstå som følge af utilsigtet eller forkert brug.

Restrisici

Trods tilsigtet anvendelse kan ikke-åbenlyse restrisici ikke helt udelukkes. Pga. plæneklipperens type og design kan der opstå følgende potentielle farer:

- Snitskader som følge af ikke-tildækkede klippeknive,
- Personskader som følge af udslyngede sten eller jord,
- Forringet sikkerhed som følge af mangelfuld sigtbarhed eller belysning,
- Sundhedsskader, der skyldes vibrationsemission, hvis udstyret bruges i længere tid, eller hvis det ikke føres og vedligeholdes korrekt.

Sikkerhedsanvisninger

ADVARSEL!

Fare for personskade!

Forkert brug af plæneklipperen kan medføre personskader.
De roterende klippeknive kan forårsage alvorlige personskader og tilmed afklippe legemsdele. Der er også fare for personskade pga. genstande, som indfanges og udslynges af plæneklipperen, samt ved ukorrekt håndtering af batteriet.

– Vigtigt! Læs brugsanvisningen grundigt igennem. Gør dig fortrolig med betjeningselementerne og korrekt brug af maskinen. Opbevar brugsanvisningen til senere brug.
– Start først motoren, når fødderne er i sikker afstand fra klippeknivene.
– Hænder og fødder må aldrig føres ind mod eller ind under roterende dele.
– Hold altid afstand til græsudkastet, og ræk aldrig hænderne ind under huset. Ræk aldring hænderne ind i græsudkastet, selv om der stadig findes afklippet græs på dette sted.

- Når plæneklipperen indstilles, skal man passe på ikke at få fingrene klemt mellem mobile klippeknive og stationære dele.
- Undlad af afmontere græsboksen, mens plæneklipperen kører.
- Brug robuste sko og lange bukser, når plæneklipperen benyttes. Undlad at benytte plæneklipperen barfodet eller kun iført lette sandaler.
- Under brugen skal man bære beskyttelseshandsker.
- Undlad at bære løstsiddende tøj eller tøj med hængende snore eller bælter.
- Der må kun klippes græs i dagslys eller ved god kunstig belysning.
- Undlad at åbne beskyttelsesklappen under drift, hvis der arbejdes uden græsboks.
- Undlad at arbejde på våde plæner, da man i så fald risikerer at glide.
- Når motoren startes eller igangsættes, må plæneklipperen ikke vippes, medmindre den skal hæves under processen. I så fald må den kun vippes så meget som absolut nødvendigt, og kun den side, der vender bort fra brugeren, må hæves.
- Undlad at starte plæneklipperen, mens du står foran græsudkastet.
- Før kun plæneklipperen med gåhastighed. Undlad at løbe under plæneklipningen.
- Vær meget forsigtig, når du vender plæneklipperen eller trækker den hen til dig.
- Kontrollér, at alle møtrikker, bolte og skruer altid er spændt til, og at plæneklipperen altid er i sikker driftstilstand.
- Inden du foretager ændringer, skal du altid slukke for plæneklipperen og vente, indtil alle dele er helt stoppet og afkølet, og derefter tage sikkerhedsnøglen ud.
- Kontrollér med jævne mellemrum græsboksen for slitage eller tab af funktionsevne.
- Sørg altid for at have solidt fodfæste, især på skråninger. Undlad at klippe græs på meget stejle skråninger. Vær særligt

forsigtig, når der skal ændres køreretning på skråninger.
– Klip altid på tværs af en skråning, aldrig op og ned.
– Kontrollér omhyggeligt det terræn, hvor plæneklipperen skal benyttes, og fjern alle genstande, som kan blive revet op og bortslynget (f.eks. kviste, sten, nedfaldsfrugt og andre fremmedlegemer, samt muldvarpeskud).
– Man må aldrig løfte eller bære plæneklipperen, mens motoren kører. Sluk altid plæneklipperen, inden den skal bæres, vippes eller flyttes uden for græsarealer. Vent, til alle roterende dele er standset helt og er fuldstændigt afkølet.
– Undlad at benytte plæneklipperen, hvis den er beskadiget, eller hvis sikkerhedsudstyret er defekt. Få beskadigede eller defekte dele udskiftet med originalt tilbehør.
– Benyt aldrig plæneklipperen med beskadiget beskyttelsesudstyr eller -gitre eller uden påmonteret beskyttelsesudstyr, f.eks. prelplader og/eller græsfang.
– Få slidte eller beskadigede advarselsskilte udskiftet.
– Se til, at andre brugere er blevet korrekt instrueret og omhyggeligt har læst og forstået betjeningsvejledningen.
– Plæneklipperen skal plejes og rengøres med jævne mellemrum.
– Vær særligt forsigtig, når du vender plæneklipperen eller trækker den hen mod dig.
– Start eller betjen starteren forsigtigt, som foreskrevet af producenten. Sørg for, at der er tilstrækkelig afstand mellem fødderne og klippekniven(e).
– Lad motoren afkøle, før maskinen stilles til opbevaring.
– Ved vedligeholdelse af klippeknivene skal man være opmærksom på, at klippeknivene kan bevæge sig, selv om strømforsyningen er frakoblet.

ADVARSEL!

Fare for elektrisk stød som følge af forkert omgang med plæneklipperen!

Forkert elinstallation eller for høj netspænding kan medføre elektrisk stød.

– Undlad at åbne plæneklipperen; overlad dette til fagfolk. Kontakt et serviceværksted. Ved egenhændigt udført reparation, forkert udført tilslutning eller fejlbetjening bortfalder ethvert garantikrav.
– I forbindelse med reparation må der kun anvendes dele, som opfylder de originale udstyrsdata. Plæneklipperen indeholder elektriske og mekaniske dele, der er nødvendige til beskyttelse mod farekilder.
– Plæneklipperen må ikke nedsænkes i vand eller andre væsker.
– Plæneklipperen må ikke komme i nærheden af åben ild eller varme overflader.
– Man må aldrig forsøge at gribe fat i eludstyr, som er faldet i vandet.
– Sørg for, at der ikke kommer metaldele ind i batteriets indskubningsskakt.
– Sørg for, at børn ikke kommer genstande ind i plæneklipperen.

ADVARSEL!

Fare for børn og personer med nedsatte fysiske, sensoriske eller mentale evner (f.eks. delvis handicappede, ældre personer med begrænsede fysiske og mentale evner) eller mangel på erfaring og viden (f.eks. større børn).

– Voksne (personer, der er fyldt 18 år) må bruge apparatet, når de har læst og forstået brugsanvisningen.
– Undtagelse: Unge (personer, der er fyldt 14 år, eller som har nået minimumsalderen i henhold til andre lokale bestemmelser) må bruge apparatet som en del af en erhvervsuddannelse under opsyn af en underviser, når de har læst og forstået brugsanvisningen.
– Børn (personer, der ikke er fyldt 14 år, eller som ikke har nået minimumsalderen i henhold til andre lokale regler) må ikke bruge apparatet.
– Plæneklipperen må ikke benyttes af personer med nedsatte fysiske, sensoriske eller åndelige evner eller personer med utilstrækkelig viden eller erfaring, medmindre:
  • sådanne er under opsyn eller ledelse af en person, som er ansvarlig for samme personer,
  • de er blevet undervist i sikker brug af plæneklipperen samt de herved resulterende farer.
– Børn må ikke lege med plæneklipperen.
– Rengøring og vedligeholdelse må ikke udføres af børn.
– Man må aldrig klippe græs, mens andre personer - især børn eller dyr - er i nærheden. Minimumsafstanden er 5 meter.
– Under brug må plæneklipperen ikke være uden opsyn.
– Vær opmærksom på, at brugeren er ansvarlig for evt. ulykker med andre personer eller disses ejendom.
– Lad ikke børn lege med emballeringsfolien. Børn kan blive indfanget og kvalt.

BEMÆRK!

Fare for beskadigelse!

Forkert brug af plæneklipperen kan medføre beskadigelser.

– Det er strengt forbudt at afmontere eller manipulere med det beskyttelsesudstyr, der findes på plæneklipperen, eller at påmontere beskyttelsesudstyr fra andre producenter.
– Inden brug skal man sikre sig, at klippeknive, knivskruer og klippeenhed ikke er uskarpe, slidte eller beskadiget. Slidte eller beskadigede klippeknive og fastgørelsesbolte må kun udskiftes sætvis for at undgå ubalance.
– Plæneklipperen må hverken benyttes til trimning af buske eller hække eller som kværn til makulering af træ- eller buskdele eller til udbedring af ujævnheder i terrænet.
– Kontrollér omhyggeligt det terræn, hvor plæneklipperen skal benyttes, og fjern alle genstande, som kan beskadige plæneklipperen, navnlig skæreværktøjer, fastgørelsesdele eller hele klippeenheden.
– Hvis terrænet er ujævnt, skal man passe på, at klippeknivene ikke kommer i kontakt med jorden.
– Sluk straks plæneklipperen, så snart arbejdet er færdigt.
– Stop klippekniven, hvis plæneklipperen skal vippes i forbindelse med transport over andre græsarealer, og hvis den skal flyttes fra og til det græsareal, der skal klippes.
– Stop plæneklipperen, træk sikkerhedsøglen ud, og kontrollér, at alle bevægelige dele er helt standset og afkølet:
  • så snart plæneklipperen ikke benyttes,
  • for at frigøre en klippekniv, der har sat sig fast,
  • for at afhjælpe tilstopninger i udkastkanalen,
  • for at indstille klippehøjden,

- for at tømme græsboksen,
- hvis der er kørt mod et fremmedlegeme. Led efter beskadigelser på plæneklipperen, og udfør den nødvendige reparation, inden plæneklipperen genstartes til brug.
- for at løfte eller bære plæneklipperen bort,
- for at vippe eller transportere plæneklipperen (f.eks. fra/til plænen eller over stier),
- inden plæneklipperen kontrolleres, rengøres eller der foretages andet arbejde på den.

– Hvis plæneklipperen begynder at vibrere kraftigt, kræves der omgående undersøgelse. Stop straks plæneklipperen, og tag sikkerhedsnøglen ud. Sørg for, at alle møtrikker, bolte og skruer er spændt til, og lokaliser beskadigelser. Udfør den nødvendige reparation af beskadigede dele.
– Kontrollér plæneklipperen for skader, hver gang den har været i kontakt med et fremmedlegeme.
– Få altid skader repareret, inden plæneklipperen atter tages i brug.
– Lås aldrig sikringsbøjlen og sikkerhedsafbryderen.
– Hvis man kommer i tvivl mht. tilslutning og betjening af plæneklipperen, skal man kontakte kundeservice.
– Stop plæneklipperen, træk sikkerhedsnøglen af og søg hjælp, hvis der opstår et uheld, eller maskinen svigter. Plæneklipperen må først tages i brug igen, når den fungerer rigtigt igen, og dette er bekræftet.

Første ibrugtagning

Kontrol af plæneklipper og levering

BEMÆRK!

Fare for beskadigelse!

Åbner man emballagen uforsigtigt, kan plæneklipperen blive beskadiget.

– Undlad brug af spidse genstande ved åbningen.

1. Tag plæneklipperen ud af emballagen.
2. Kontrollér, om leveringen er fuldstændig (se **fig. A** - **G**).
3. Kontrollér, om plæneklipperen eller enkeltdele opviser tegn på skader. Er dette tilfældet, må man ikke benytte plæneklipperen. Kontakt den serviceadresse på producenten, der er anført på garantikortet.

Samling af plæneklipperen

ADVARSEL!

Fare for personskade og beskadigelse!

Forkert håndtering af plæneklipperen kan medføre personskader og beskadigelser.

– Man skal have læst og forstået sikkerhedsanvisningerne i starten af denne betjeningsvejledning, inden man samler plæneklipperen.

1. Klap beskyttelsesafdækningen 9 op, og tag sikkerhedsnøglen 13 ud (se **fig. B**).

For at man kan tage sikkerhedsnøglen ud, skal man først presse den let sammen.

2. Luk beskyttelsesafdækningen igen.
3. Sæt spændskiverne 15 , Indsæt hurtigluknings-håndtaget udefra gennem hullerne i styrestangssysteme 11 og klap styrestangssystemet opad. 10 (se **fig. C**) .
4. Læg styrestangen an mod styrestangssystemet, så hullerne i den pågældende højde flugter med hinanden (se **fig. D**).

5. Sæt spændskiverne 15 på hurtigluknings-håndtagenes 11 gevind.
6. Indsæt hurtigluknings-håndtagene udefra gennem hullerne i styret og styrestangssystemet (se **fig. D**).
7. Påsæt møtrikkerne 19 indefra på hurtigluknings-håndtagenes gevind, og drej hurtigluknings-håndtagene så langt ind, at de kan fastgøres under iklapningen
8. Tag kabelklemmerne 12 af styrestangssystemet.
9. Læg kablet 14 på styrestangssystemet, og påsæt atter kabelklemmerne således, at kablet ligger i udsparingen.
10. Indstil styrestangssystemet i en ønsket vinkel, og fastgør det ved at skrue hurtigluknings-håndtagene fast igen.

Sammenklapning af styret

Hvis plæneklipperen skal transporteres eller stilles til opbevaring, kan man klappe styret sammen for at spare plads.

1. Klap hurtigluknings-håndtagene 11 op.
2. Drej hurtigluknings-håndtagene ud, så der dannes et spillerum mellem styret 1 og styrestangssystemet 10 .
3. Klap styret op.
4. Drej igen hurtigluknings-håndtagene ind, og klap dem ned for at fastgøre styret.

Isætning/udtagning af batteri

1. Åbn batterirummet ved at løfte låsen og klappe beskyttelsesafdækningen 9 op (se **fig. E**).
2. Indsæt batteriet ved at føre det ind i indskubningsskakten på skinnen med kontakterne nedad, indtil det går i indgreb.
3. Klap beskyttelsesafdækningen i igen.

Akkuen tages ud igen ved at trykke på låsen 20

Betjening

ADVARSEL!

Fare for personskade og beskadigelse!

Forkert håndtering af plæneklipperen kan medføre alvorlige personskader og beskadigelser.

– Man skal have læst og forstået sikkerhedsanvisningerne i starten af denne betjeningsvejledning, inden tager plæneklipperen i brug.

Indstilling af klippehøjde

1. Kontrollér, at sikkerhedsnøglen 13 er taget ud.
2. Tryk klippehøjdeindstillingen 4 hen mod huset og stil den i den ønskede position.

   Man kan evt. løfte plæneklipperen en smule samtidigt.

   Position 1 er til særligt kort græs (25 mm), position 6 til højt græs (75 mm).

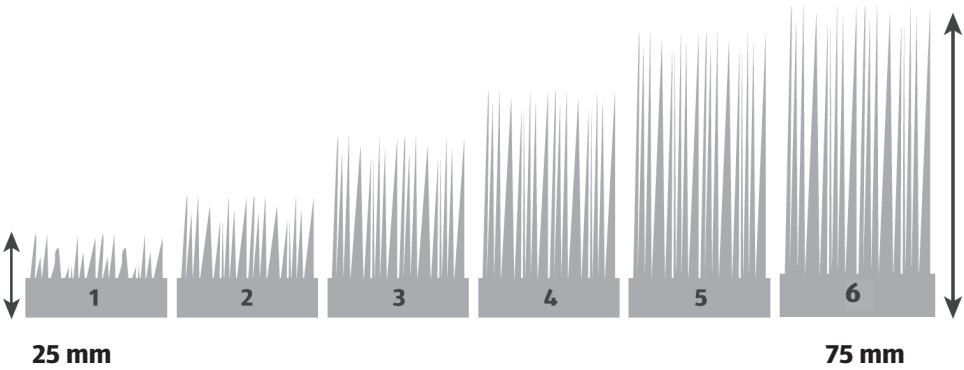

3. Pres klippehøjdeindstillingen udad, så den går i indgreb i den ønskede position.

Tænding/slukning af plæneklipperen

ADVARSEL!

Fare for personskade og beskadigelse!

Forkert udført start af plæneklipperen kan medføre alvorlige personskader og beskadigelser.

– Start eller betjen starteren forsigtigt, som foreskrevet af producenten.

1. Isæt sikkerhedsnøglen 13 i den hertil indrettede åbning, til den går i indgreb.
2. Kontrollér, at plæneklipperen står på et egnet sted, og at klippeknivene ikke kan forårsage personskader eller beskadigelse.
3. Man tænder plæneklipperen ved at trykke sikringsknappen 2 ind og holde den inde.

4. Løft sikringsbøjlen 3 .

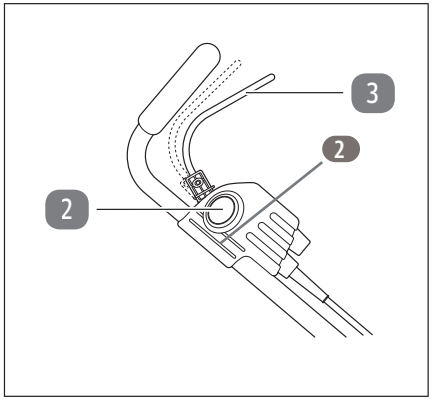

Motoren går i gang, og klippeknivene begynder at rotere.
Motoren kører, og klippeknivene roterer, så længe sikringsbøjlen er løftet.
Så snart motoren kører, kan man slippe sikringsknappen.

5. Man slukker plæneklipperen igen ved atter at slippe sikringsbøjlen, så den synker ned i normal position.
Motoren stopper.
6. Vent, til alle roterende dele er standset helt.

Brug af græsboks

1. Tryk på håndtaget til græsopsamleren.
2. Kontrollér, at sikkerhedsnøglen 13 er taget ud.
3. Åbn beskyttelsesklappen 5 over græsudkastet.
4. Løft klappen, og sæt græsboksen på græsudkastet. Se til, at den sidder ordentligt fast.
5. Tænd plæneklipperen som beskrevet i kapitlet „Tænding/slukning af plæneklipperen“.

Det afklippede græs opsamles nu i græsboksen.

Tømning af græsboks

Niveau-indikatoren 6 åbnes under drift af den luftstrøm, der ledes ind i græsboksen 8. Hvis niveau-indikatoren forbliver lukket under drift, betyder det, at græsboksen er fuld og skal tømmes.

1. Afslut klippeprocessen, og sluk plæneklipperen.
2. Vent, til alle roterende dele er standset fuldstændigt, og at plæneklipperen er helt afkølet.

Kontrollér, at sikkerhedsnøglen 13 er taget ud.

3. Tag græsboksen af, og ryst det ansamlede græs ud.

Man kan også benytte plæneklipperen uden græsboksen. Det afklippede græs vil da blive strøet direkte tilbage på plænen gennem græsudkastet. I så fald må man ikke åbne beskyttelsesklappen 5 under drift.

Bioklip bruges

Ved at blokere opsamlingsskakten forhindrer bioklip-indsatsen, at græs kastes bagud. Dette betyder, at det afklippede græs fordeles på plænen under klippeprocessen.

1. Åbn den bageste beskyttelsesklap 5, hold den i denne position og skub bioklip 16 ind i den bageste udkast-skakt. Tryk den ned, så den falder på plads.(se **fig. F**)
2. Tryk den nederste del af grebet indad for at løsne og fjerne bioklip.

Rengøring og vedligeholdelse

ADVARSEL!

Fare for personskade og beskadigelse!

Forkert udført rengøring og vedligeholdelse af plæneklipper og batteri kan medføre personskader og beskadigelse.

– Man skal have læst og forstået sikkerhedsanvisningerne i starten af denne betjeningsvejledning, inden man rengør eller vedligeholder plæneklipper eller batteri.
– Alt vedligeholdelsesarbejde, der ikke er nævnt i denne betjeningsvejledning, må kun udføres af din forhandler. Arbejde, der ikke udføres på et specialværksted, eller som udføres af ukvalificeret personale, medfører principielt, at garantien mister sin gyldighed.

BEMÆRK!

Kortslutningsfare!

Hvis der trænger vand ind i huset, kan dette forårsage kortslutning.

– Undlad at sprøjte plæneklipperen med vandstråle eller højtryksrenser, og se til, at der ikke kommer vand eller andre væsker ind i huset.

BEMÆRK!

Fare for beskadigelse!

Forkert udført rengøring og vedligeholdelse kan medføre beskadigelser.

– Undlad at benytte aggressive rengøringsmidler, børster med metal- eller nylonbørster samt skarpe eller metalliske rengøringsgenstande som knive, hårde spartler og lignende. Man risikerer at beskadige overfladen.
– Tag batteriet ud, inden plæneklipperen rengøres.
– Rengør grundigt hus og græsudkast straks efter hver brug, og lad alle dele tørre fuldstændigt. Ellers risikerer man, at fugtige græsrester hærder eller begynder at mugne, hvorefter de bliver vanskelige at fjerne.
– Fjern samtlige græsrester med en håndkost eller børste.
– Rengør alle glatte overflader med en fugtig klud.
– Alle bevægelige dele skal behandles med en miljøvenlig olie.
– Kontrollér med jævne mellemrum græsboksen for slitage eller tab af funktionsevne.
– Kontrollér med jævne mellemrum, at alle møtrikker, bolte og skruer er spændt til, og at plæneklipperen altid er i sikker driftstilstand.
– Udskift slidte eller beskadigede dele.

Udskiftning af klippekniv

FORSIGTIG!

Fare for personskade!

Forkert udført vedligeholdelse kan medføre personskader.

– Når plæneklipperen indstilles, skal man passe på ikke at få fingrene klemt mellem den mobile klippekniv og stationære dele.
– Man skal bære beskyttelseshandsker, når man håndterer klippekniven.
– Ved vedligeholdelse af klippekniven skal man være opmærksom på, at klippekniven kan bevæge sig, selv om strømforsyningen er frakoblet.
– Klippekniven må kun udskiftes med en original reservedel (se kapitel "Reservedelsliste").

Beskadigede eller slidte klippeknive må ikke anvendes og skal udskiftes med originale reservedele fra producenten. Kontrollér med jævne mellemrum, om klippekniven er uskarp eller beskadiget. Udskiftning sker som følger:

1. Kontrollér, at alle roterende dele er helt standset, og at plæneklipperen er afkølet.
2. Træk sikkerhedsnøglen 13 ud, fjern batteriet.
3. Læg plæneklipperen om på siden.
4. Løsn fastgørelsesskruen med en skruenøgle, og fjern den inkl. spændskiven 17 (se **fig. G**).
5. Tag klippekniven 18 af.
6. Sæt en ny klippekniv på medbringerskiven .
7. Sæt atter spændskiven og fastgørelsesskruen på klippekniven, og drej den fast.

– Inden genstart skal man sikre sig, at den nye klippekniv er monteret korrekt og sidder ordentligt fast.

Udstyr med isatte eller vedlagte batterier samt individuelle batterier må kun undtagelsesvist og kun efter forudgående aftale med service sendes til den adresse, der er anført på garantikortet.

Transport og opbevaring

ADVARSEL!

Fare for personskade og beskadigelse!

Forkert udført transport af plæneklipper og batteri kan medføre personskader og beskadigelse.

– Skal plæneklipperen transporteres med et motorkøretøj, skal den positioneres og fastgøres sikkert.
– For at beskytte batteriet mod dybafladning skal det oplades fuldstændigt inden længere opbevaringsperioder.
– Når man transporterer eller opbevarer batteriet, skal man overklæbe kontakterne eller emballere batteriet i en plastpose eller æske.
– Inden transporten eller opbevaringen skal man kontrollere, at alle dele er helt tørre.
– Om nødvendigt kan man løsne hurtiglukningerne og klappe styret 1 styrestangssystemet 10 forsigtigt sammen.
– Opbevar altid plæneklipperen og batteriet på et tørt sted.
– Beskyt plæneklipperen og batteriet mod direkte sollys.
– Plæneklipperen og batteriet skal opbevares utilgængeligt for børn, sikkert aflåst og ved en opbevaringstemperatur på mellem +5°C og +20°C.
– Privatpersoners transport af batterier er ikke omfattet af forskrifter vedr. farligt gods, så længe lasten transporteres sikket, hvis dette gods er emballeret med henblik på detailhandel og beregnet til personlig eller privat brug.
– Forsendelse af udstyr med isatte eller vedlagte batterier samt forsendelse af individuelle batterier må kun forestås af uddannet personale hos pakkeleverandører, speditioner eller transportvirksomheder.

Fejlfinding

Fejl	Mulig årsag	Afhjælpning
Motoren starter ikke.	Batteriet er fladt.	Oplad batterier (se kapitel "Opladning af batteri").
	Batteriet er defekt.	Få batteriet udskiftet. Kontakt den serviceadresse, der er anført på garantibeviset.
	Sikkerhedsnøglen er ikke isat.	Isæt sikkerhedsnøglen (se kapitel „Tænding/slukning af plæneklipper“).
	Sikringsbøjlen er løftet op, uden at sikringsknappen er trykket ind.	Hold sikringsknappen inde, mens du løfter sikringsbøjlen (se kapitel „Tænding/slukning af plæneklipper“).
Plæneklipperen kører uroligt eller vibrerer kraftigt.	Klippekniven er beskadiget.	Udskift klippekniven (se kapitel "Udskiftning af klippekniv").
	Klippekniven er løs.	Kontrollér, at klippekniven sidder ordentligt fast, og skru evt. fastgørelsesskruen (se kapitel „Udskiftning af klippekniv“).
Klippeydelsen er dårlig.	Klippekniven er uskarp.	Udskift klippekniven (se kapitel ”Udskiftning af klippekniv”).
	Batteriet er defekt.	Få batteriet udskiftet. Kontakt den serviceadresse, der er anført på garantibeviset.
	Klippehøjden egner sig ikke til græshøjden.	Indstil en passende klippehøjde (se kapitel "Indstilling af klippehøjde").

Fejl	Mulig årsag	Afhjælpning
Det afklippede græs samles ikke ordentligt.	Græsboksen er tilstoppet.	Tag græsboksen af, og tøm den (se kapitel „Tømning af græsboks“).
	Græsudkastet er tilstoppet.	Rengør græsudkastet med en lang børste eller en lignende, egnet genstand.
	Udstyret er for vådt.	Der må kun klippes tørt græs.

Tekniske data

Plæneklipper

Model	FN-ARM 4040
Artikelnummer	9163
Nominelt omdrejningstal	3500 min^{-1}
Klippebredde	400 mm
Højdeindstilling	25–75 mm / 6 positioner
Opsamlingskurv-volumen	45 liter
Vægt	13,3 kg
Spænding	40 V⎓ (Jævnstrøm)
Beskyttelsesklasse	IPX1
Målt lydeffektniveau L_{WA} (2000/14/EG)	89,06 dB (A); K=0,79 dB(A)
Garanteret lydeffektniveau L_{WA} (2000/14/EG)	96 dB (A)
Lydtrykniveau L_{pA} (EN 60335-2-77)	77,6 dB (A); K=3,0 dB(A)
Vibration a_h (EN 60335-2-77)	2,8 m/s^2; K=1,5 m/s^2
Beskyttelsesklasse	III

Anvendelige batterier

Model	AEB 2040-2.5I, AEB 2040-2.5N, XYZ562
Genopladelig batteritype	Li-Ion
Maks. spænding	40 V
Kapacitet	2 500 mAh
Ladetid	ca. 95 Min.

Oplader

Model	AEC 20-4.0Ia, AEC 20-4.0Na, XYZ563
Nominel indgangseffekt	220-240 V~/50 Hz/96 W
Nominel udgangseffekt	21 V / 4,0 A
Beskyttelsesklasse	II

Advarsel: Den angivne vibrationsemissionsværdi er målt efter en standardiseret prøvningsmetode. Den faktiske vibrationsemissionsværdi kan variere fra den angivne værdi, hvad angår type og måde.

Vibrationsniveauet kan anvendes til at sammenligne elværktøjer med hinanden. Det er også velegnet til en foreløbig vurdering af vibrationsbelastningen.

Forsøg at holde belastningen pga. vibrationer så lav som mulig. Eksempler på foranstaltninger, der kan/skal træffes for at reducere vibrationsbelastningen, er brug af handsker, når der arbejdes med værktøjet, og begrænsning af arbejdstiden. Vær opmærksom på alle driftscyklussens faser (f.eks. tider, hvor el-værktøjet er slukket, og tider, hvor det godt nok er tændt, men hvor det kører uden belastning).

Reservedelsliste

Hvis du får brug for tilbehør eller reservedele, bedes du kontakte vores kundeserviceafdeling.
Ved arbejde på dette udstyr må der ikke anvendes reservedele, som ikke er godkendt eller anbefalet af os. I modsat fald risikerer brugeren eller andre personer i nærheden at pådrage sig alvorlige personskader, eller at få udstyret beskadiget.

Ved bestilling af reservedele skal man oplyse følgende:

- Udstyrets type
- Udstyrets artikelnummer
- Klippekniv art.-nr.: 77010599

Plæneklipperen kan benyttes med batteripakken 20/40V af mærket Activ Energy.

Der må kun benyttes det batteri til plæneklipperen, der er anført i kapitlet „Tekniske data“; plæneklipperne må ikke anvendes med batterier fra andre producenter.

Reparationsservice

Reparation af elværktøj må kun udføres af elinstallatører. Husk at sende en beskrivelse af den konstaterede fejl med, når du sender udstyret til reparation.

IKRA mogatec tools for home and garden
Fon +49 6071-3003-0
Fax +49 6071-3003-30
Mail info@ikra.de
Web www.ikramogatec.com

CE-overensstemmelseserklæring

Vi, Mogatec Moderne Gartentechnik GmbH, Im Grund 14, D-09430 Drebach, Tyskland,
erklærer hermed, at produktet

Akku-plæneklipper

FN-ARM 4040 Ferrex

40 V DC / klippebredde 400 mm

som er omfattet af denne erklæring, opfylder de relevante, grundlæggende sikkerheds- og sundhedskrav i henhold til EF-direktiv **2006/42/EF (maskindirektiv), 2000/14/EF+2005/88/EF (støjdirektiv), 2014/30/EU (EMC-direktiv), 2011/65/EU (RoHS-direktiv)** samt kravene i de andre relevante EF-direktiver inkl. ændringer.
For at implementere de i EU-direktiverne nævnte sikkerheds- og sundhedskrav fagligt korrekt er følgende standard(er) og/eller teknisk(e) specifikation(e)r anvendt:

EN 60335-1: 2012+A11+A13+A1+A14+A2; EN 60335-2-77:2010; EN 55014-1:2017;
EN 55014-2: 2015; EN 50581:2012; EN 62321:2009; AfPS GS 2019:01 PAK

Producenten er eneansvarlig for udstedelsen af denne overensstemmelseserklæring.

Ovenstående beskrevne genstand for erklæringen er i overensstemmelse med direktiv 2011/65/EU fra Europa-Parlamentet og Rådet af 8. juni 2011 om begrænsning af anvendelsen af visse farlige stoffer i elektrisk og elektronisk udstyr.

Målt lydeffektniveau : 89,06* dB(A)
Garanteret lydeffektniveau : 96* dB(A)

Overensstemmelsesvurdering iht. tillæg VI / direktiv 2000/14/EF

*Bemyndiget organ : TÜV Rheinland LGA Products GmbH (Notified Body number: NB 0197)
Tillystraße 2, 90431, Nürnberg, Germany

Fabrikati onsår er angivet på typeskiltet og kan endvidere konstateres ved hjælp af det fortløbende serienummer.

Drebach, 23.12.2020

Matthias Fiedler, Senior Product Manager MOGATEC Moderne Gartentechnik GmbH

Opbevaring af tekniske dokumenter:
MOGATEC Moderne Gartentechnik GmbH,
Matthias Fiedler,
Im Grund 14,
09430 Drebach, Tyskland

Bortskaffelse

Bortskaffelse af emballage

Bortskaf emballagen adskilt i forskellige materialer. Pap og karton skal afleveres som gammelt papir, folie som plastmateriale.

Bortskaffelse af plæneklipperen

(Gælder i Den Europæiske Union og andre europæiske lande med systemer til separat indsamling af genanvendelige stoffer)

Elskrot må ikke bortskaffes som husholdningsaffald!
Hvis plæneklipperen ikke længere kan bruges, er enhver forbruger **juridisk forpligtet** til at aflevere **elskrot separat fra husholdningsaffald**, f.eks. på en genbrugsstation i kommunen/bydelen. Herved sikres det, at elskrot genbruges korrekt, og at det ikke belaster miljøet. Derfor er elektrisk udstyr mærket med det her afbildede symbol.
Batterier må ikke bortskaffes som husholdningsaffald. Som forbruger er man lovmæssigt forpligtet til at indlevere brugte (genopladelige) batterier iht. gældende (miljø)regler. Når udstyret er udtjent, skal (genopladelige) batterier udtages og bortskaffes separat. Man kan aflevere sine gamle (genopladelige) batterier hos lokale indsamlingssteder i ens kommune eller hos sin forhandler eller på det sted, hvor man købte udstyret.